Essential 20TX

रेंज का आउटरीच चैंपियन। 20 मीटर कार्य ऊँचाई और 13.5 m की क्षैतिज पहुँच, HE+H आउटरिगर — पूर्ण, असममित या चौड़ाई के भीतर — की बदौलत: बाधाओं, बगीचों और खड़े वाहनों के ऊपर से काम के लिए आदर्श।

20 m	18 m	13.5 m	300 kg
कार्य ऊँचाई	फ़्लोर ऊँचाई	आउटरीच	बास्केट क्षमता

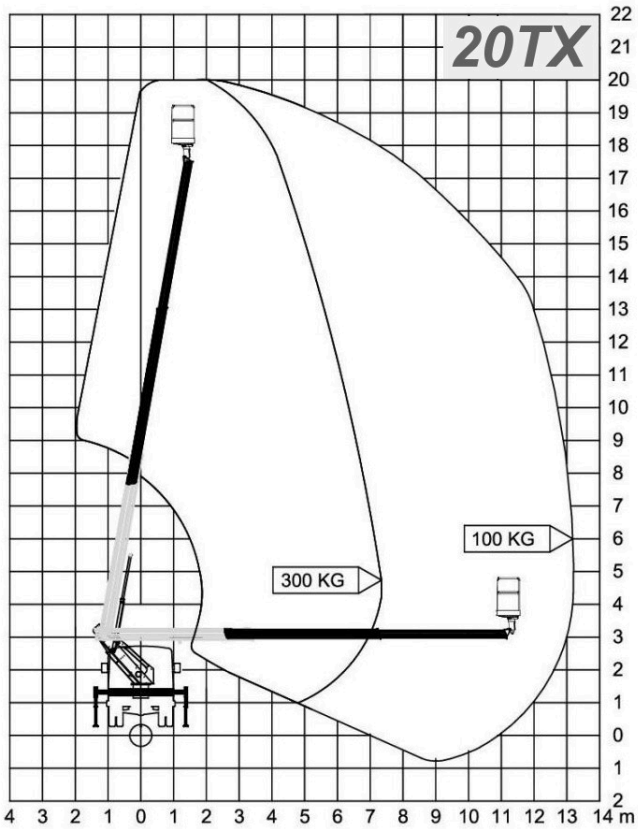

Cela Essential 20TX — वर्किंग डायग्राम

यह क्यों बेहतर है

13.5 m आउटरीच

HE+H आउटरिगर असाधारण क्षैतिज पहुँच देते हैं: बगीचों, शेडों और खड़े वाहनों के चारों ओर घूमने के बजाय उनके ऊपर से काम करें।

20 m और 300 kg, फिर भी LMV लाइसेंस पर

3.5 t चेसिस पर 300 kg बास्केट के साथ पूरी 20 m कार्य ऊँचाई — फ़्लीट का हर ऑपरेटर इसे साइट तक चला सकता है।

तेज़ टेलीस्कोपिक साइकिल

सीधा टेलीस्कोपिक बूम: जल्दी खुलता है, जल्दी जगह बदलता है, हर शिफ़्ट में ज़्यादा काम पूरे।

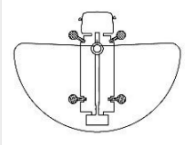

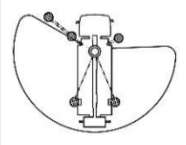

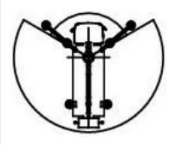

Essential 20TX

तकनीकी डेटा

अधिकतम कार्य ऊँचाई	**20.00 m**
अधिकतम बास्केट फ़्लोर ऊँचाई	**18.00 m**
अधिकतम आउटरीच	**13.50 m (100 kg)**
बास्केट में अधिकतम भार	**300 kg**
टर्नटेबल रोटेशन	**225° + 225° (निरंतर नहीं)**
बास्केट का हाइड्रोलिक रोटेशन	**±75°**
एल्यूमिनियम बास्केट	**1400 × 700 × 1100 mm**
स्टेबिलाइज़ेशन	**HE+H (पूर्ण / असममित / चौड़ाई के भीतर)**
ढलान पर स्टेबिलाइज़ेशन	**आउटरिगर से 8° तक की भरपाई + काम के दौरान 5°**
चेसिस	**3.5 t GVW — Iveco Daily 35S14, LMV लाइसेंस** Mercedes Sprinter और Isuzu पर भी उपलब्ध
कुल लंबाई	**~7,750 mm**
कुल ऊँचाई	**~2,990 mm**

स्टैंडर्ड उपकरण
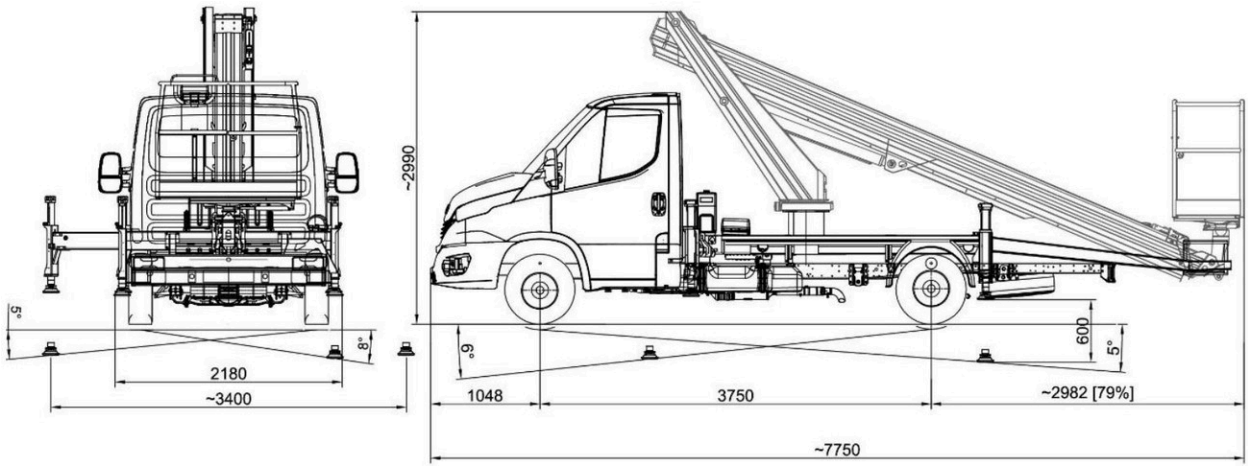
- एल्यूमिनियम बास्केट
- स्वचालित फ़ोल्डिंग (Home फ़ंक्शन)
- बास्केट और ज़मीन से स्वचालित लेवलिंग
- केज सहित आउटरिगर पैड
- बूम के अंदर केबल और होज़
- बूम पर एंटी-डस्ट ब्रश
- टर्नटेबल रोटेशन 225° + 225°
- हाइड्रोलिक बास्केट रोटेशन ±75°
- एर्गोनॉमिक पैनल (ज़मीन और बास्केट)
- वायर्ड ग्राउंड कंट्रोल
- ट्रक केबिन एंटी-क्रैश सिस्टम
- बास्केट में हवा या पानी की लाइन
- क्लियरेंस लाइट्स
- इलेक्ट्रॉनिक स्लोप सेंसर
- बास्केट में RCD सहित 230 V सॉकेट
- बास्केट में 12 Vdc सॉकेट
- सेफ़्टी हाइड्रोलिक हैंडपंप
- सभी सिलेंडरों पर फ़्लैंज्ड सेफ़्टी वाल्व
- स्वचालित PTO रिलीज़ सिस्टम
- सेंटरिंग इंडिकेटर लाइट
- प्रोपोर्शनल हाइड्रोलिक कंट्रोल वाल्व
- कैटाफोरेसिस + पाउडर कोटिंग
- RAL 7036 और RAL 9005 फ़िनिश
- चेतावनी ध्वनि संकेत