AUTOHOOGWERKER · TELESCOPISCH

Essential 18TX



De instap in de Essential-serie: een vrachtwagen van minder dan 7 meter lang met een snelle, rechte telescoopgiek. Kies de 18T, met vaste stempels binnen de voertuigcontour voor het kleinste ruimtebeslag, of de 18TX, met uitschuifbare stempels — volledig, asymmetrisch of binnen contour — om de reikwijdte tot 13 m te vergroten.

18 m	16 m	13 m	300 kg
Werkhoogte	Vloerhoogte	Reikwijdte	Laadvermogen

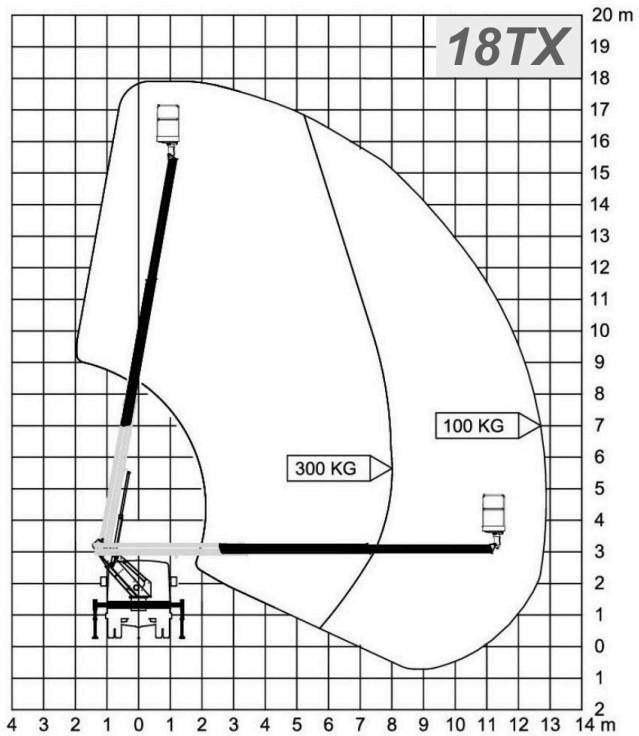

Cela Essential 18TX — werkdiagram

WAT DEZE MACHINE STERK MAAKT

300 kg in de werkbak

Het volle laadvermogen van 300 kg — u hoeft niet te kiezen tussen een tweede bediener en de gereedschapskist.

De kortste weg naar 18 meter

Minder dan 7 m totale lengte, stempels binnen de voertuigcontour die tot 8° helling opvangen (+ 5° tijdens het werk): u stelt de machine op in smalle straten, krappe binnenplaatsen en op hellend terrein.

Twee machines in één prijslijst

Dezelfde giek, twee versies: de 18T met vaste stempels voor de krapste werkplekken of de 18TX met uitschuifbare stempels (volledig, asymmetrisch of binnen contour) voor 13 m reikwijdte — u configureert de machine naar uw vloot, niet andersom.

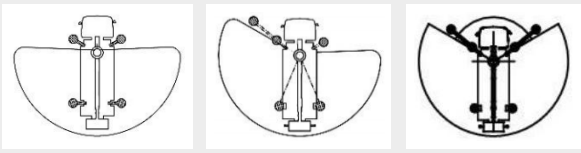

Technische gegevens zijn indicatief (tolerantie ±5%) en kunnen zonder voorafgaande kennisgeving wijzigen. Raadpleeg altijd de officiële documentatie van CELA.

Essential 18TX

Technische gegevens

Maximale werkhoogte	**18,00 m**
Maximale vloerhoogte werkbak	**16,00 m**
Max. reikwijdte	**13,00 m (100 kg)**
Maximaal laadvermogen werkbak	**300 kg**
Torenrotatie	**225° + 225° (niet continu)**
Hydraulische werkbakrotatie	**±75°**
Aluminium werkbak	**1.400 × 700 × 1.100 mm**
Afstempeling	**HE+H (volledig / asymmetrisch / binnen contour)**
Afstempelen op helling	**Tot 8° opgevangen door de stempels + 5° tijdens het werk**
Chassis	**3,5 t MTM — Iveco Daily 35S14 (rijbewijs B)** Ook leverbaar op Mercedes Sprinter en Isuzu
Totale lengte	**~6.990 mm**
Totale hoogte	**~2.990 mm**

Standaarduitrusting

- Aluminium werkbak
- Automatisch inklappen (Home-functie)
- Automatisch afstempelen vanaf de grond en vanuit de werkbak
- Stempelplaten met eigen kooi
- Slangen en kabels in de telescoop
- Stofborstels op de giek
- Torenrotatie 225° + 225°
- Hydraulische werkbakrotatie ±75°
- Ergonomische panelen (grond en werkbak)
- Bekabelde grondbediening
- Anticollisiesysteem voor de cabine
- Lucht- of wateraansluiting in de werkbak
- Contourverlichting
- Elektronische hellingsensor
- Stopcontact 230 V met aardlekschakelaar in de werkbak
- Aansluiting 12 V DC in de werkbak
- Hydraulische veiligheidshandpomp
- Op alle cilinders geflensde veiligheidsventielen
- Automatische uitschakeling van de PTO
- Centreerlampje
- Proportioneel hydraulisch stuurventiel
- Kataforese + poedercoating
- Lakafwerking RAL 7036 en RAL 9005
- Akoestisch waarschuwingssignaal

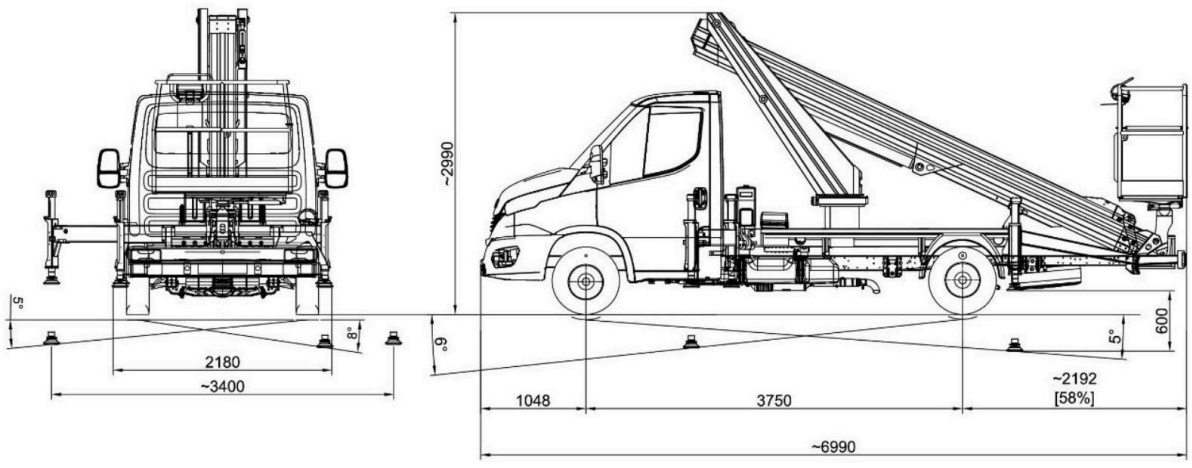

Technische gegevens zijn indicatief (tolerantie ±5%) en kunnen zonder voorafgaande kennisgeving wijzigen. Raadpleeg altijd de officiële documentatie van CELA.

Adressen en bedrijfsgegevens

HOOFDKANTOOR EN FABRIEK

CELA s.r.l.

Via Iseo, 5/7/9
25045 Castegnato (BS)
Italië
Telefoon +39 030 9884084
info@celaplatforms.com
Btw-nr. 10073480013

NOORD-AMERIKA

CELA Platforms North America, Inc.

1351 Gordon Highway, Suite B
Augusta, GA 30901
USA
salesusa@celaplatforms.com

CERTIFICERINGEN

ISO 9001 · DNV **CE**

Kwaliteitsmanagementsysteem gecertificeerd volgens ISO 9001 (DNV). Machines met CE-markering.

TOEGEPASTE NORMEN

CE

UNI-EN 280

WEBSITE EN SOCIALE MEDIA

www.celaplatforms.com
essentials.celaplatforms.com
celasrlplatforms
cela.platforms
Cela Industry

