Essential 18T

Essential रेंज का एंट्री मॉडल: 7 मीटर से कम लंबा ट्रक, तेज़ और सीधे टेलीस्कोपिक बूम के साथ। सबसे कम जगह के लिए वाहन की चौड़ाई के भीतर फ़िक्स्ड आउटरिगर वाला 18T चुनें, या आउटरीच 13 m तक ले जाने के लिए एक्सटेंडेबल आउटरिगर — पूर्ण, असममित या चौड़ाई के भीतर — वाला 18TX।

18 m	16 m	11 m	300 kg
कार्य ऊँचाई	फ़्लोर ऊँचाई	आउटरीच	बास्केट क्षमता

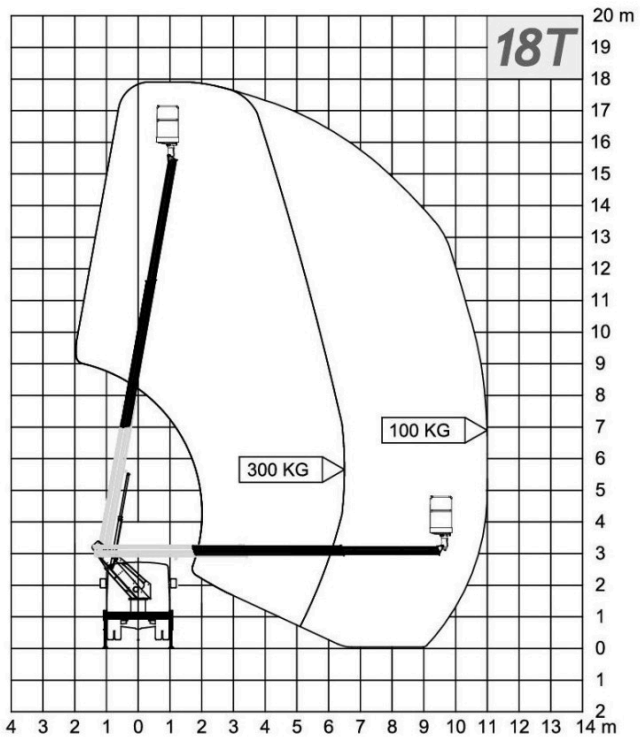

Cela Essential 18T — वर्किंग डायग्राम

यह क्यों बेहतर है

बास्केट में 300 kg

पूरी 300 kg बास्केट क्षमता — दूसरे ऑपरेटर और टूलबॉक्स में से एक चुनने की ज़रूरत नहीं।

18 मीटर तक का सबसे छोटा रास्ता

7 m से कम कुल लंबाई, वाहन की चौड़ाई के भीतर आउटरिगर जो 8° तक की ढलान की भरपाई करते हैं (+ काम के दौरान 5°): तंग गलियों, छोटे आँगनों और ढलान वाली ज़मीन पर भी सेट हो जाता है।

एक प्राइस लिस्ट में दो मशीनें

एक ही बूम, दो वर्ज़न: सबसे तंग कार्यस्थलों के लिए फ़िक्स्ड आउटरिगर वाला 18T, या 13 m आउटरीच के लिए एक्सटेंडेबल आउटरिगर (पूर्ण, असममित या चौड़ाई के भीतर) वाला 18TX — मशीन को अपने फ़्लीट के हिसाब से चुनें, उल्टा नहीं।

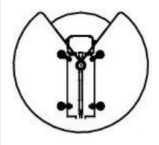

Essential 18T

तकनीकी डेटा

अधिकतम कार्य ऊँचाई	**18.00 m**
अधिकतम बास्केट फ़्लोर ऊँचाई	**16.00 m**
अधिकतम आउटरीच	**11.00 m (100 kg)**
बास्केट में अधिकतम भार	**300 kg**
टर्नटेबल रोटेशन	**225° + 225° (निरंतर नहीं)**
बास्केट का हाइड्रोलिक रोटेशन	**±75°**
एल्यूमिनियम बास्केट	**1400 × 700 × 1100 mm**
स्टेबिलाइज़ेशन	**H+H वाहन की चौड़ाई के भीतर**
ढलान पर स्टेबिलाइज़ेशन	**आउटरिगर से 8° तक की भरपाई + काम के दौरान 5°**
चेसिस	**3.5 t GVW — Iveco Daily 35S14, LMV लाइसेंस** Mercedes Sprinter और Isuzu पर भी उपलब्ध
कुल लंबाई	**~6,990 mm**
कुल ऊँचाई	**~2,990 mm**

स्टैंडर्ड उपकरण
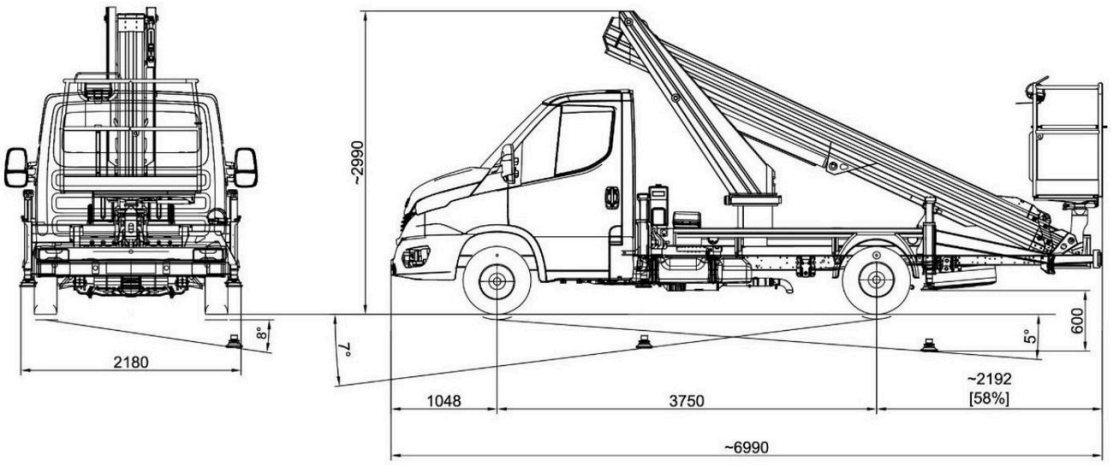
- एल्यूमिनियम बास्केट
- स्वचालित फ़ोल्डिंग (Home फ़ंक्शन)
- बास्केट और ज़मीन से स्वचालित लेवलिंग
- केज सहित आउटरिगर पैड
- बूम के अंदर केबल और होज़
- बूम पर एंटी-डस्ट ब्रश
- टर्नटेबल रोटेशन 225° + 225°
- हाइड्रोलिक बास्केट रोटेशन ±75°
- एर्गोनॉमिक पैनल (ज़मीन और बास्केट)
- वायर्ड ग्राउंड कंट्रोल
- ट्रक केबिन एंटी-क्रैश सिस्टम
- बास्केट में हवा या पानी की लाइन
- क्लियरेंस लाइट्स
- इलेक्ट्रॉनिक स्लोप सेंसर
- बास्केट में RCD सहित 230 V सॉकेट
- बास्केट में 12 Vdc सॉकेट
- सेफ़्टी हाइड्रोलिक हैंडपंप
- सभी सिलेंडरों पर फ़्लैंज्ड सेफ़्टी वाल्व
- स्वचालित PTO रिलीज़ सिस्टम
- सेंटरिंग इंडिकेटर लाइट
- प्रोपोर्शनल हाइड्रोलिक कंट्रोल वाल्व
- कैटाफोरेसिस + पाउडर कोटिंग
- RAL 7036 और RAL 9005 फ़िनिश
- चेतावनी ध्वनि संकेत